Gebruiksaanwijzing

e.base lite

Draagsysteem

1.260.086

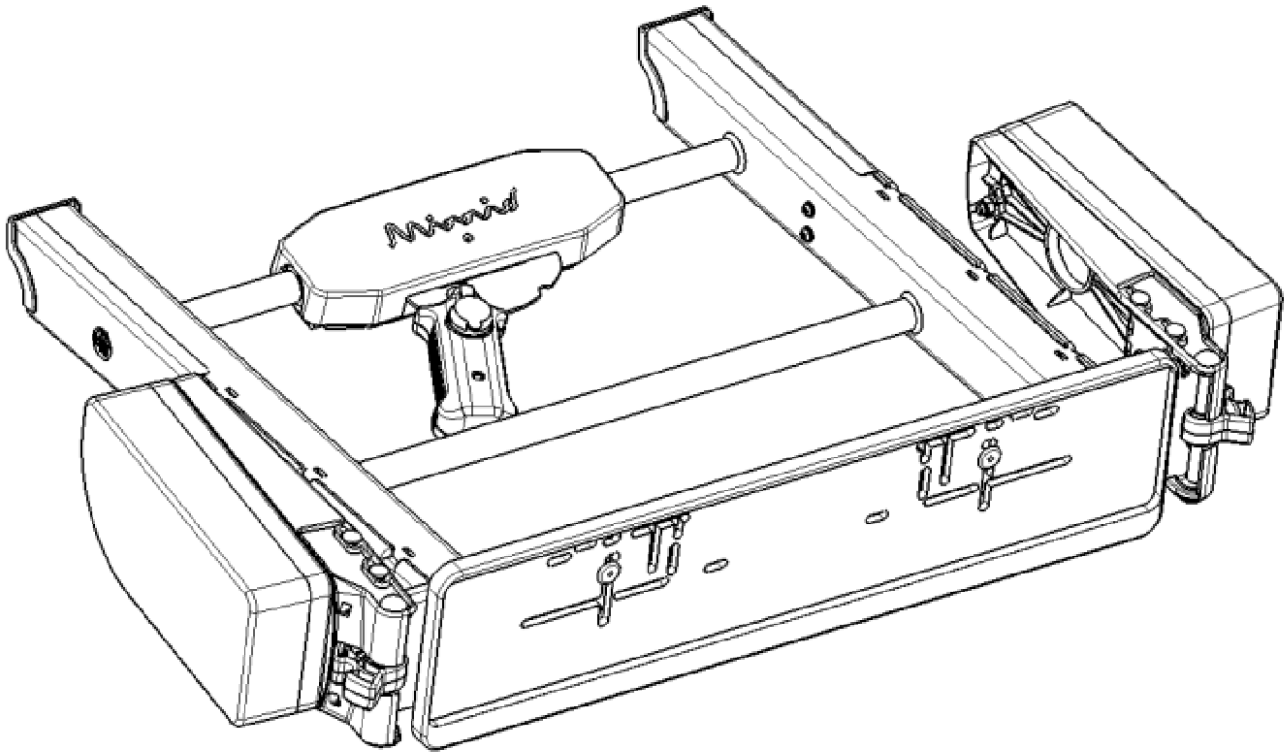

Minnid
Jopindo GmbH
Massenheimer Weg 25
D-61352 Bad Homburg
www.minnid.com

Eentalige uitgave

Inhoud

Document en veiligheid 3

Veilig gebruik 4

Voor elke rit 5

Tijdens de rit 6

Product en accessoires 7

Onderdelenoverzicht 8

Montage | e.base lite 9

Afbeeldingen | Montage 10

Vergrendelen en lampen uitklappen | e.base lite 11

Afbeeldingen | Vergrendelen en lampen uitklappen 12

Kentekenplaat en lampen inklappen | e.base lite 13

Demontage | e.base lite 14

Onderhoud en reiniging 15

Reserveonderdelen 16

Productgarantie 17

Fabrikant en contact 18

Document en veiligheid

Deze handleiding maakt deel uit van het product. Lees haar volledig, volg alle veiligheidsinstructies en bewaar haar op een toegankelijke plaats. Volg ook de handleidingen van het voertuig, de gebruikte dragers en accessoires en de gegevens op het typeplaatje. Auteursrechtelijk beschermd; vermenigvuldiging, herdruk en verspreiding alleen met toestemming. Wijzigingen voorbehouden.

WAARSCHUWING: gevaarlijke situatie die tot dodelijk of ernstig letsel kan leiden.
VOORZICHTIG: situatie die tot licht of matig letsel kan leiden.
LET OP: situatie die tot materiële schade of milieuschade kan leiden.

Symbolen in de afbeeldingen: rood kruis = onjuist; groen vinkje = juist; oog = visuele controle. Nummers en pijlen geven de volgorde en bewegingsrichting aan. Letters duiden onderdelen aan. Volg de handelingen in de volgorde van de tekst.

Veilig gebruik

Maximaal draagvermogen: 150 kg

Het niet opvolgen van deze handleiding kan letsel en ongevallen veroorzaken. Gebruik het product alleen correct gemonteerd en in technisch onberispelijke staat op verharde wegen. Terreinrijden is verboden. Gebruik het product niet bij schade of eigenmachtige wijzigingen. Kinderen en personen die de gevaren niet kunnen inschatten mogen het niet bedienen. Elk ander gebruik dan beschreven is oneigenlijk gebruik.

Voor bevestiging aan het e.hit-draagsysteem en gebruik met de vermelde accessoires. Houd de goedkeuring voor het betreffende product en voertuig aan.

De bestuurder is verantwoordelijk voor voertuig en lading. Nationale voorschriften voor het vastzetten en markeren van lading (bijv. een waarschuwingsbord) hebben voorrang en moeten altijd worden gevolgd. Overschrijd de toegestane aslasten en het toegestane totaalgewicht niet; zie de voertuighandleiding en kentekendocumenten. Houd ook de belastingsgrenzen van alle gebruikte onderdelen aan.

De fabrikant aanvaardt geen aansprakelijkheid of garantie voor schade door het niet opvolgen van de handleiding, oneigenlijk gebruik, onjuiste behandeling, niet-goedgekeurde onderdelen of ondeskundige reparaties.

Voor elke rit

Controleer de bevestiging van het systeem en alle accessoires. Vergrendel alle sloten. Verlichting en kentekenplaat moeten van achteren goed zichtbaar zijn en de bestuurder moet rondom vrij zicht hebben. Is het derde remlicht van het voertuig afgedekt, breng dan een vervangend derde remlicht aan. Plaats zware bagage zo ver mogelijk voorin de bagageruimte om de achterbelasting te beperken.

Klap de lampen uit. Breng een officiële kentekenplaat aan die overeenkomt met die van het voertuig. Controleer achterlichten, remlichten, richtingaanwijzers, mistachterlicht en kentekenverlichting. Bij gebruik van het mistachterlicht van de drager moet dat van het voertuig uitgeschakeld zijn.

Steekt de lading zijdelings meer dan 380 mm buiten de lichtdrager uit, stel dan de lampen bij als deze verstelbaar zijn. Is dat onvoldoende, markeer de lading dan met wit licht naar voren en rood licht naar achteren, maximaal 1500 mm boven de weg. Volg de nationale voorschriften.

Vervoert u niets, verwijder dan het afneembare systeem en berg het bijvoorbeeld in de bagageruimte op. Dit verlaagt het brandstofverbruik, vergemakkelijkt parkeren en beschermt het product.

Tijdens de rit

Controleer de lading regelmatig in de achteruitkijkspiegel. Verandert de positie, rijd dan met lagere snelheid naar de eerstvolgende geschikte stopplaats en controleer de bevestigingen. Maximumsnelheid: 130 km/h. Houd rekening met grotere zijwindgevoeligheid en veranderd remgedrag door de gewichtsverdeling. Rijd niet in het terrein en gebruik geen wasstraat met het systeem gemonteerd. Controleer systeem, accessoires en lading na circa 10 km en bij langere ritten elke 500 km; eerder op oneffen wegen.

Door het aansluiten van de stekker kunnen hulpsystemen zoals parkeersensoren, parkeerassistentie of de automatische achterklep worden uitgeschakeld. Zie de voertuighandleiding.

Product en accessoires

Controleer of de levering compleet is: product, sleutels en handleiding.

Artikel / type	e.base lite | 1.260.086
Maximaal draagvermogen	150 kg Afhankelijk van het gebruikte e.hit-draagsysteem. Inclusief het gewicht van gemonteerde accessoires.
Markering op het afgebeelde typeplaatje	E13 | 26R-04 8641

Product en accessoires

Zwenkdrager	1.240.961 (links) / 1.260.090 (rechts)
e.hit 120	1.240.060
e.hit 150	1.240.400
e.carry	1.240.070
e.box	1.240.344
e.base XT	1.240.233

Onderdelenoverzicht

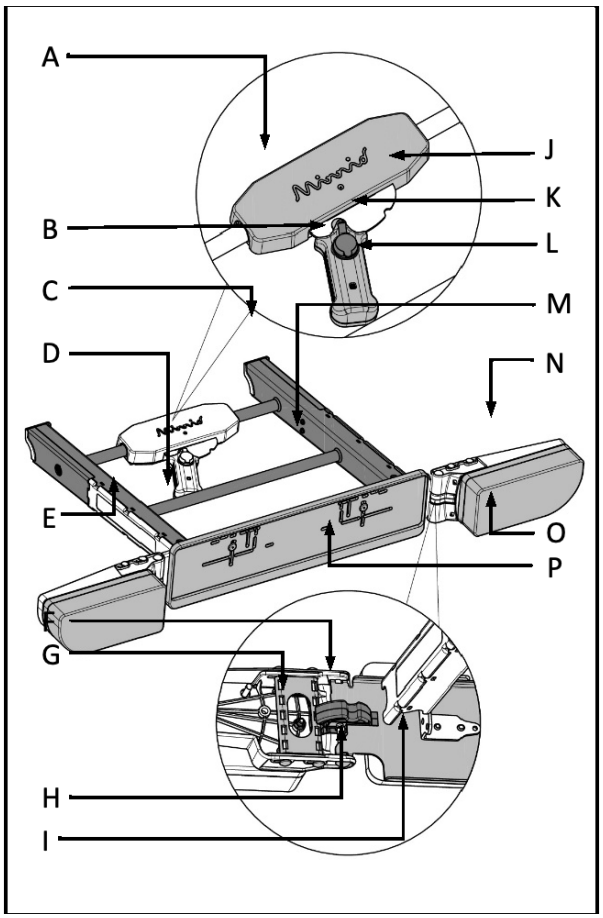

A	Afdekking spansysteem
B	Handgreep spansysteem
C	Draagarmgeleiding basisdrager
D	Typeplaatje
E	Afdekking basisdrager
F	Lampbevestiging
G	Lampschuif
H	Draaias lichtdrager
I	Lamphouder
J	Nokkenschijf basisdrager
K	Slot met afdekkap
L	Rood-groenindicator
M	Basisdrager
N	Lichtdrager
O	Lamp
P	Kentekenplaathouder

Montage | e.base lite

A

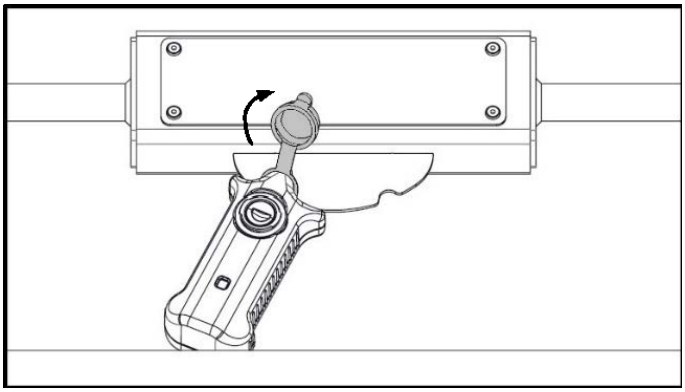

B

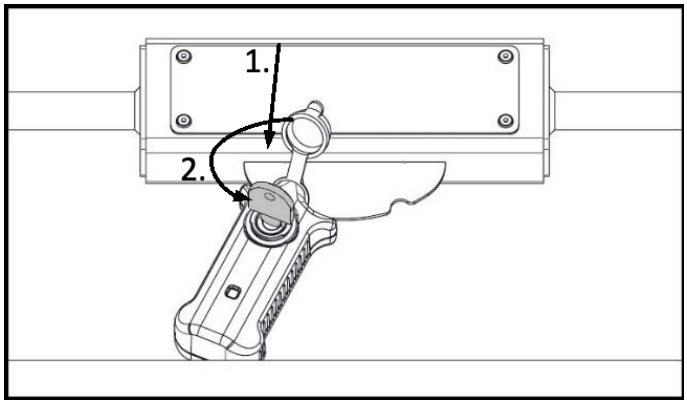

C

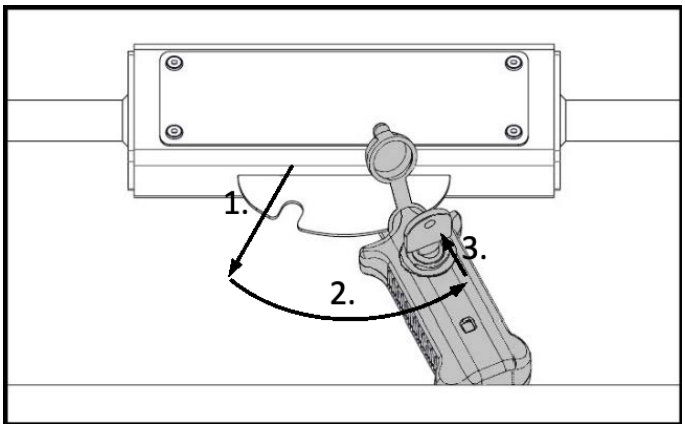

1. Verwijder de afdekkap, steek de sleutel in het slot en ontgrendel het.
2. Trek de handgreep uit de grote linker uitsparing. Draai hem langs de nokkenschijf naar de kleine rechter uitsparing. Laat los; de handgreep wordt erin getrokken.
3. De indicator moet ROOD aangeven.
4. Schuif het product tot aan de aanslag op de e.hit-draagarmen.
5. Trek de handgreep uit de kleine rechter uitsparing en draai hem langs de nokkenschijf naar de grote linker uitsparing. Laat los; de handgreep wordt erin getrokken.

Afbeeldingen | Montage

D

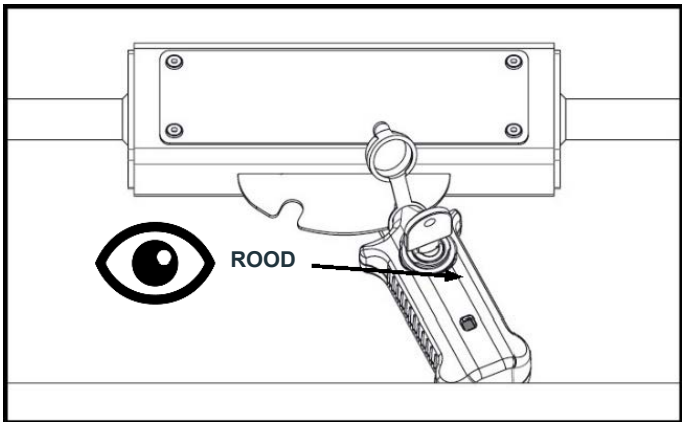

E

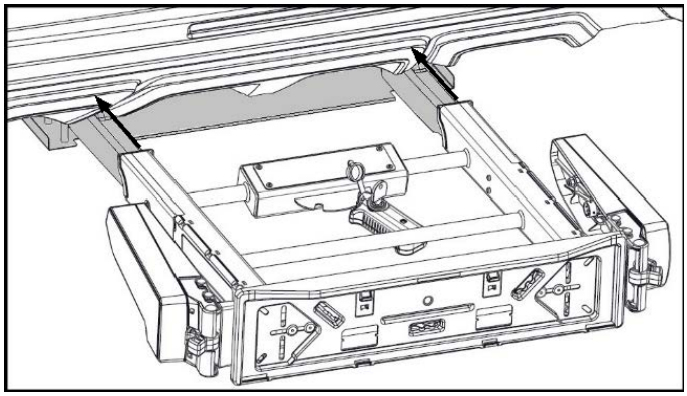

F

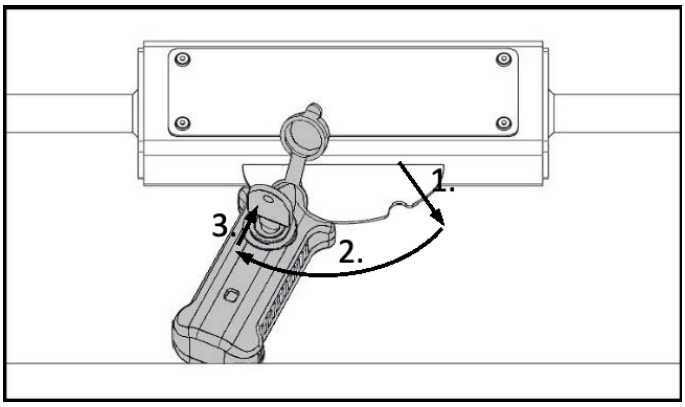

Vergrendelen en lampen uitklappen | e.base lite

A

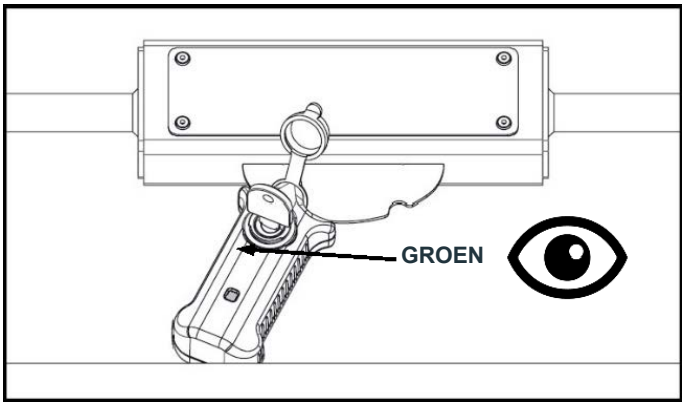

B

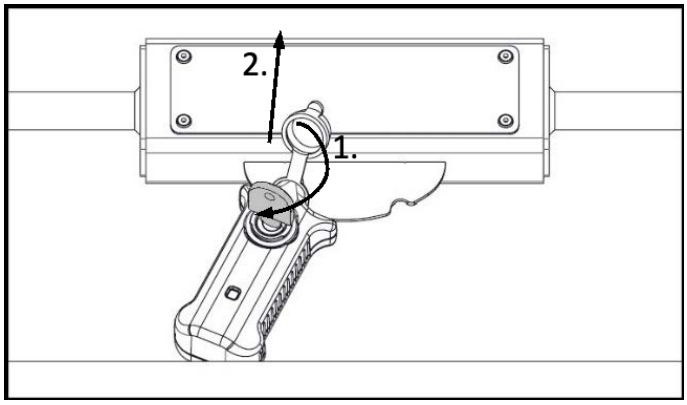

C

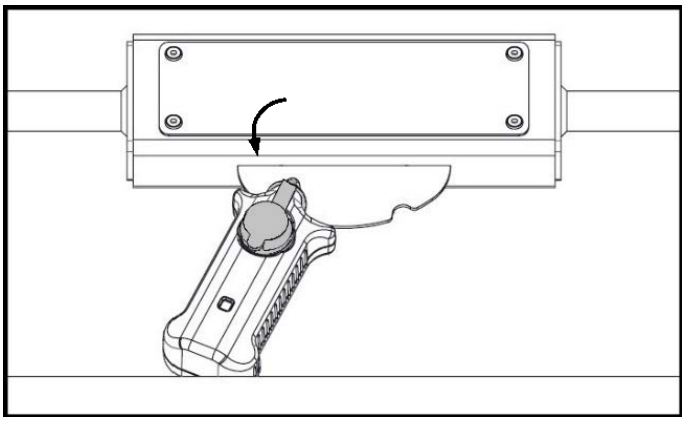

1. De indicator op de handgreep moet GROEN aangeven. Vergrendel het slot, verwijder de sleutel en druk de afdekkap erop.
2. Klap beide lampen uit tot ze vastklikken. Controleer of ze goed vastzitten.
3. Schakel de voertuigverlichting in en controleer de dragerverlichting. Werkt geen enkele lamp, controleer dan de montage van het draagsysteem.

Afbeeldingen | Vergrendelen en lampen uitklappen

D

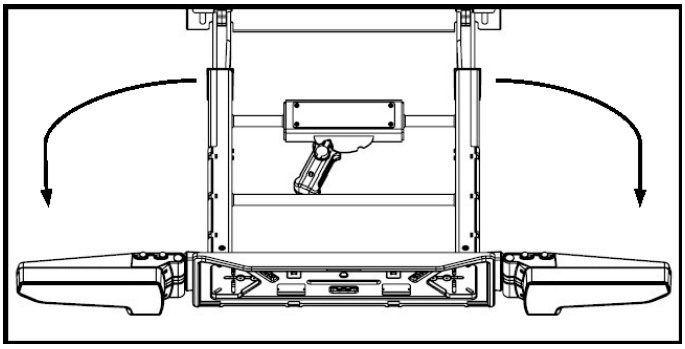

E

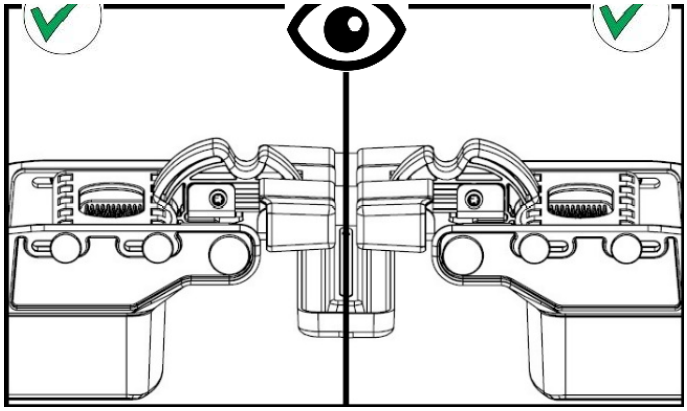

F

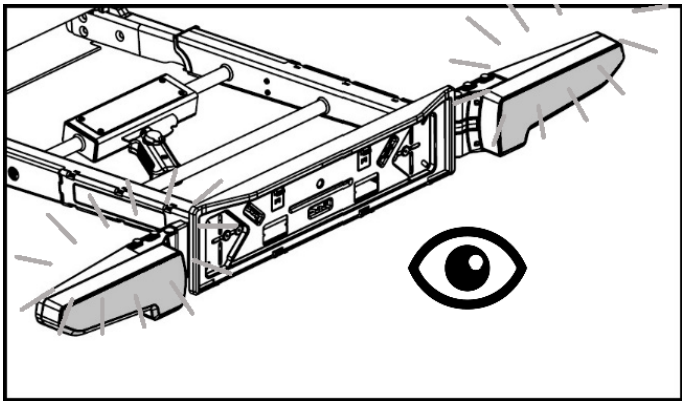

Kentekenplaat en lampen inklappen | e.base lite

A

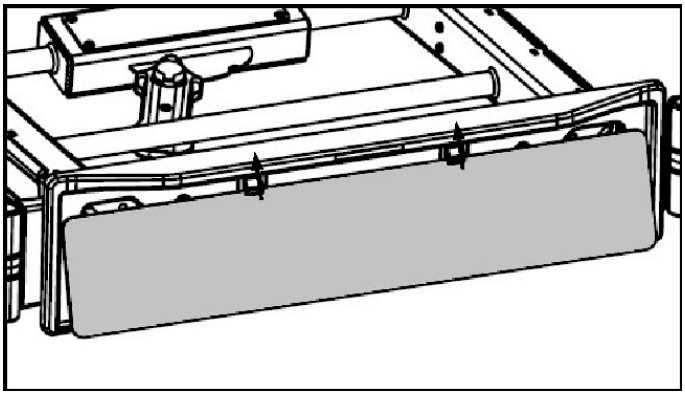

B

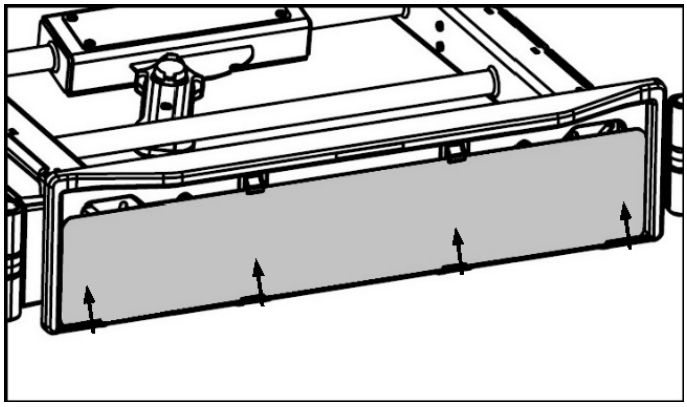

Schuif de kentekenplaat van onderen in de houder. Druk haar omhoog tot ze aan de onderzijde vastklikt. Controleer of ze goed vastzit.

Klap beide lampen in tot ze vastklikken. Controleer of ze goed vastzitten.

Demontage | e.base lite

1. Verwijder de kap, steek de sleutel in het slot en ontgrendel het.
2. Trek de handgreep uit de grote linker uitsparing en draai hem langs de nokkenschijf naar de kleine rechter uitsparing. De indicator moet ROOD aangeven.
3. Trek het product van de e.hit-draagarmen.
4. Trek de handgreep uit de kleine rechter uitsparing en draai hem naar de grote linker uitsparing. De indicator moet GROEN aangeven.
5. Vergrendel het slot, verwijder de sleutel en plaats de kap tegen vocht en vuil terug.

Onderhoud en reiniging

A

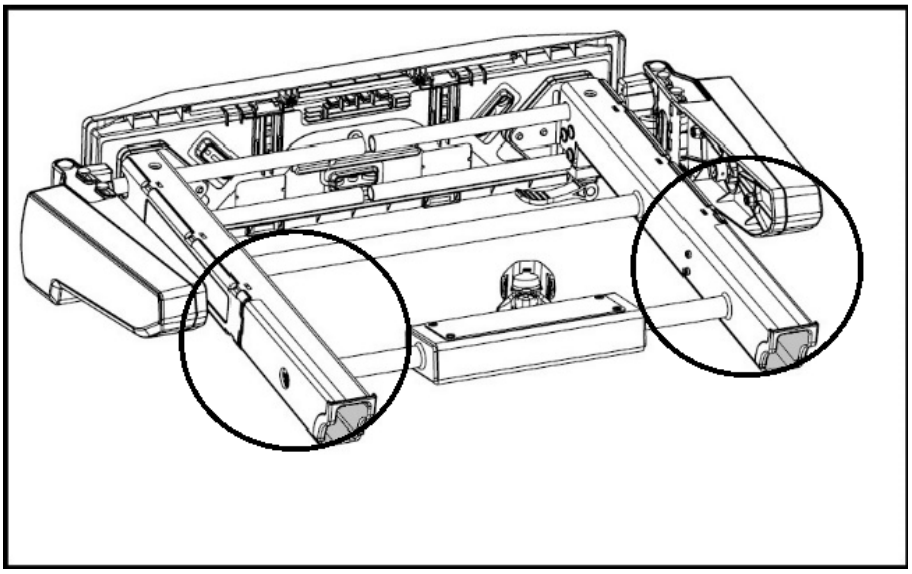

Houd de geleidingen in de draagarmen vrij van vuilafzettingen.

LET OP: hogedrukreinigers, schuurmiddelen en agressieve reinigingsmiddelen kunnen schade veroorzaken. Reinig het product regelmatig met water en autoshampoo. Verwijder zout en vuil na gebruik in de winter. Spuit het slot elke 100 sluitcycli en ten minste elke 2 maanden in met harsvrije olie en bedien het daarna enkele keren.

Reserveonderdelen

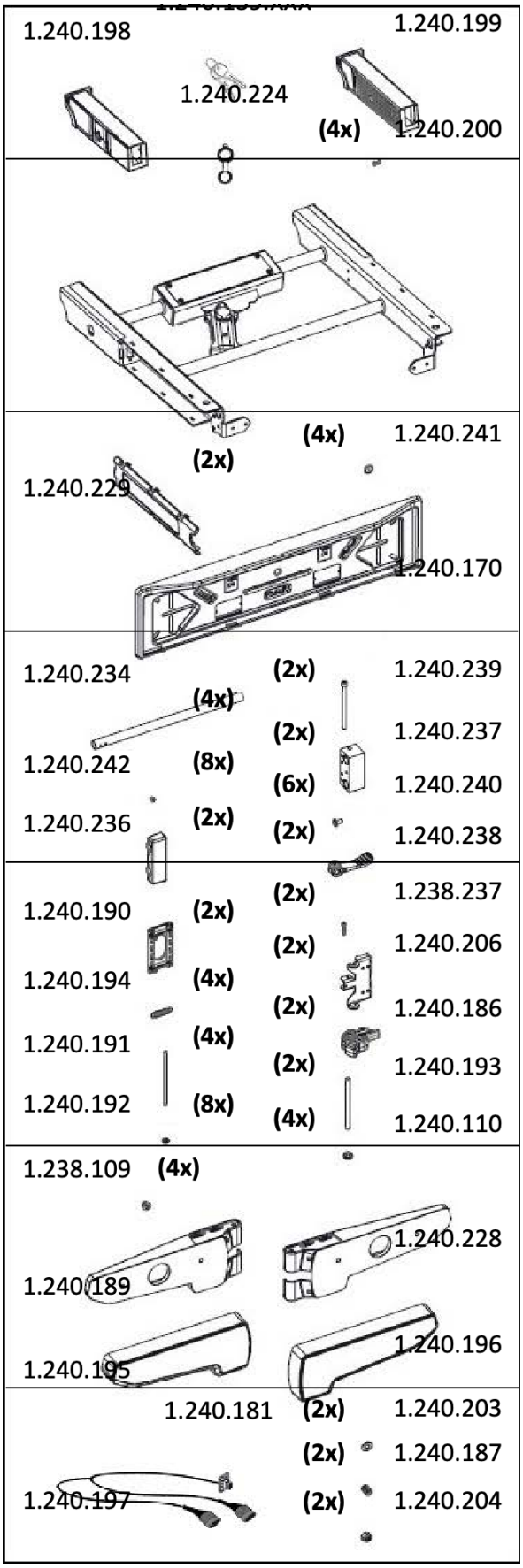

Productgarantie

Jopindo GmbH verleent voor dit Minnid-product onder de volgende voorwaarden twee (2) jaar productgarantie. U moet uw gewone verblijfplaats in Europa hebben; het product moet door Jopindo GmbH zijn vervaardigd en als nieuw zijn verkocht; u moet het na aankoop op gebreken hebben onderzocht en vastgestelde gebreken aan de verkopende dealer hebben gemeld.
Aanspraken bestaan als ontwerp-, materiaal- of fabricagefouten waarvoor Jopindo GmbH verantwoordelijk is het normale gebruik aanzienlijk beperken. Beperkingen door onvoldoende onderhoud, onjuist of oneigenlijk gebruik, bijzondere milieu-invloeden of ongebruikelijke gebruiksomstandigheden moeten uitgesloten zijn. U moet Jopindo GmbH toestaan het product ter plaatse te onderzoeken.

Jopindo GmbH kan naar eigen keuze defecte producten repareren, vervangen of de dagwaarde in geld vergoeden. De dagwaarde is de oorspronkelijke aankoopprijs verminderd met 15 % voor elk begonnen jaar na aankoop.
Aanspraken verjaren binnen één jaar na melding bij Jopindo GmbH. De garantieperiode van twee jaar begint bij aankoop en wordt door garantiemaatregelen niet verlengd.
Deze productgarantie geeft geen verdere aanspraken. Schadevergoedingsclaims zijn met name uitgesloten, behalve bij verwijtbare aantasting van leven, lichaam of gezondheid of bij opzettelijke of grof nalatige schending van andere verplichtingen door Jopindo GmbH. Uw contractuele rechten tegenover de dealer, vooral wegens gebreken, blijven onaangetast.

Fabrikant en contact

Minnid
Jopindo GmbH
Massenheimer Weg 25
D-61352 Bad Homburg
www.minnid.com

Bronversie: 1.260.086BA_20231120

Eentalige uitgave | Nederlands